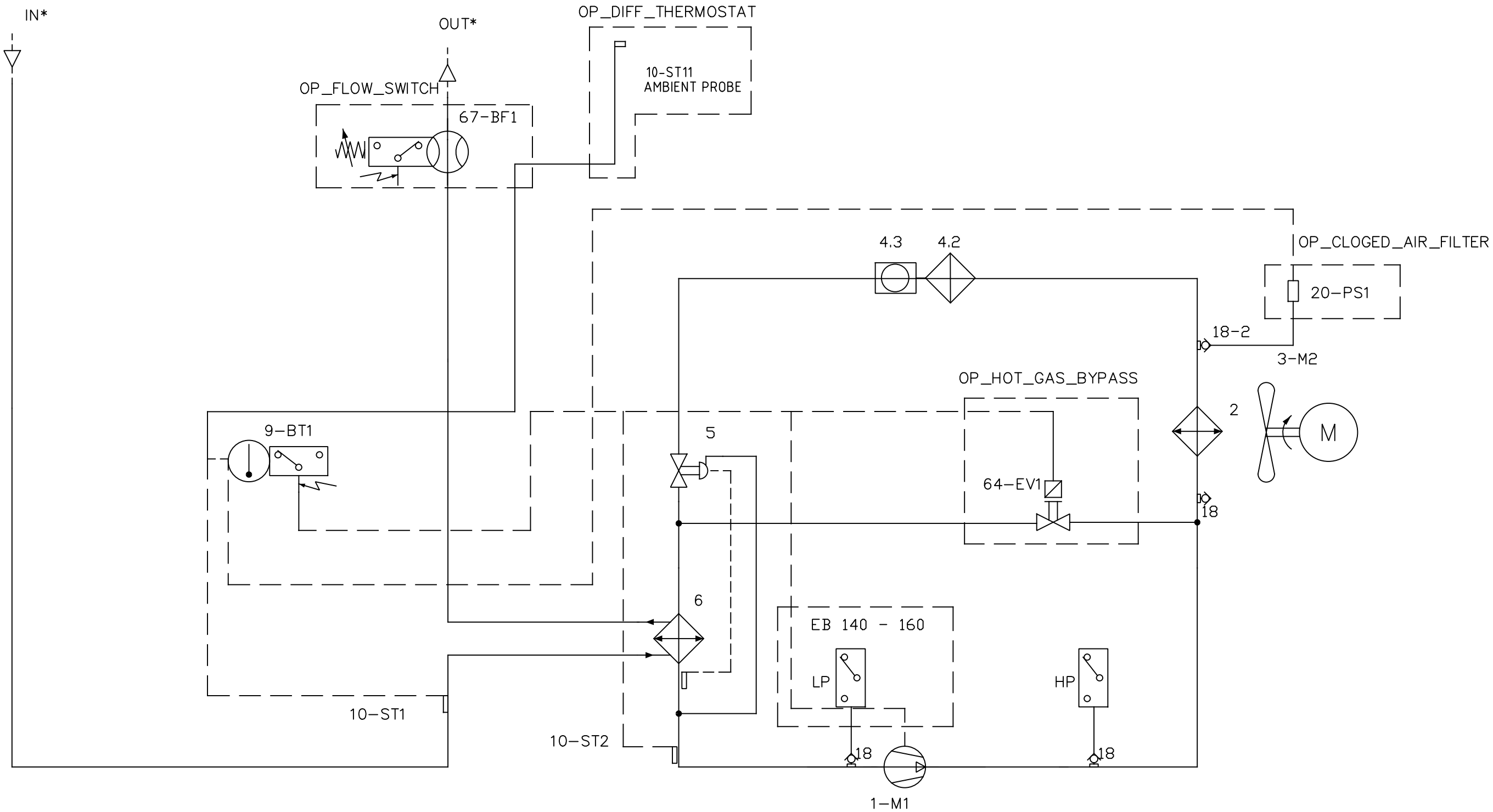

*EB32-44->1/2"G
*EB65-80-95->3/4"G
*EB140-160->1"G

Pos.	Codice - Code	Q.tà-Q.ty	Denominazione - Denomination	Note

LAVORAZIONI SENZA TOLLERANZA GRADO DI PRECISIONE MEDIO SECONDO UNI 5307
FORI TOLLERANZA + ///// ALBERI TOLLERANZA -
TOLLERANZE DI FORMA E POSIZIONE SECONDO UNI 7226/1-86
SMUSSI, FORI, LAMATURE SE NON CHIAMATO, GRADO DI LAVORAZIONE = ▽ = ▽ 12.5

TOLLERANZE GENERALI								
lineari	0 - 6	6 - 30	30 - 120	120 - 315	315 - 1000	1000 - 2000	2000 - 4000	> 4000
	±0.1	±0.2	±0.3	±0.5	±0.8	±1.2	±2	±3
angolari	0 - 6		6 - 30		30 - 120		120 - 360	
	±1°		±30'		±20'		±10'	

Pfannenberg
ELEKTROTECHNIK FÜR DIE INDUSTRIE

Materiale / Material
Stato / State
Trattamenti / Treatment
Note
Complessivo / Assembly
Tipo macchina / Machine Type: SERIE EB
Denominazione / Denomination: SCHEMA IDRAULICO EB

Disegnatore / Draftsman	Visto / Checked	Approvato / Approved	Data / Date	Scala / Scale	Codice / Code	Size	Disegno - Drawing / Revisione - Revision
LCo			06/09/2018		70006-291	A3	70006-291 01-_

REV.	DATA	AUTORE	DESCRIZIONE
01-_	06/09/2018	LCo	PRIMA EMISSIONE

DASSI s.r.l. - Via La Bionda n° 13 - 43036 - Fidenza (PR) - ITALY - Tel +39 0524522628 - Fax +39 0524524922 - tec@dassi.it - www.dassi.it

Riproduzione e divulgazione vietata a termini di legge senza specifica autorizzazione scritta - Copy and distribution without written licence is forbidden by law