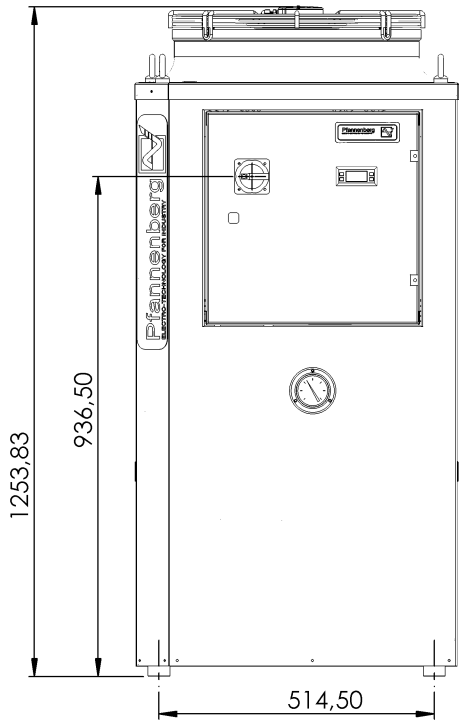

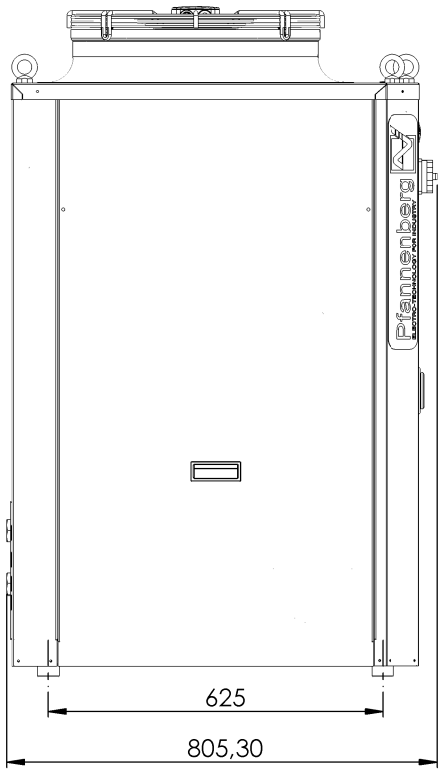

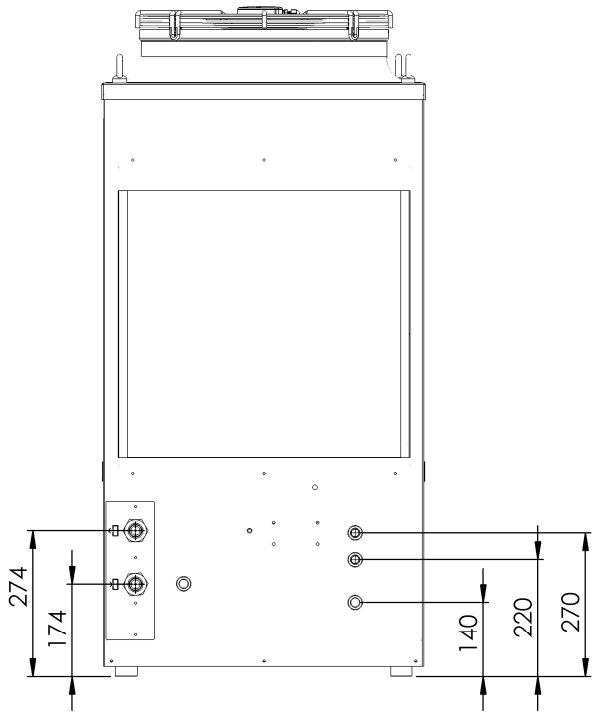

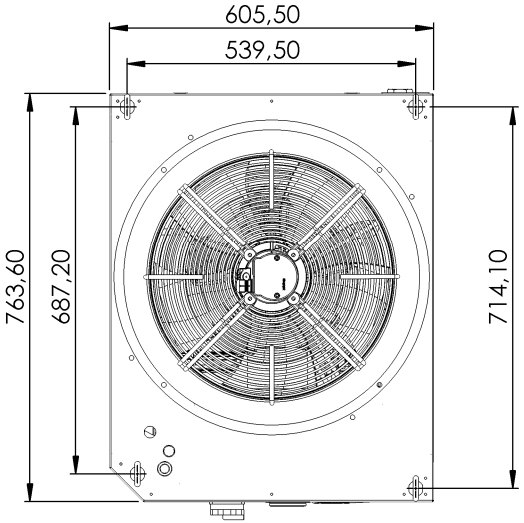

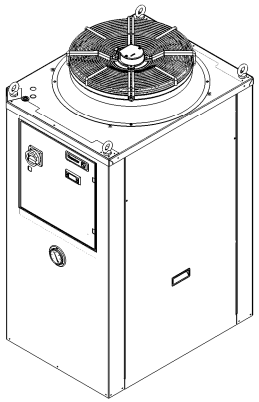

ISO STANDARD REVISION LABEL A ANSI STANDARD REVISION LABEL A Unità di misura/ Dimension: mm [inch]	Tolleranza/ Tolerance ISO 2768-m	Scala/ Scale 1:10	Nr. Parte / Part-No. 43030655001 - 43030655002
		Finitura/ Semifi. product: Materiale/ Material:	
	Data/Date / Nome/Name	Descrizione/Description:	
	Disegnato/ Drawn by: 11 Sep 2018	EB 65 OIL STD 400 V / 3 / 50Hz	
	Controllato/ Checked by: 21 Sep 2018 L. Coruzzi		
	Modificato/ Modified by:		
	Pfannenberg ELECTRO-TECHNOLOGY FOR INDUSTRY	70046-004	01-_ REVISION; Foglio/Fogli page/pages 1 / 1; DIN A3
Stato/ state; Modifica Nr/change No.; Data/date; Name	Fonte/source:	Sostituto di/ substituted f.:	Sostituito da/ replaced by:

Copyright riservato DIN 34 e ISO/DIS 16016:
"La copia, la distribuzione e l'utilizzo di questo documento e la comunicazione per i suoi contenuti a terzi senza espressa autorizzazione è vietata. I trasgressori saranno ritenuti responsabili per il risarcimento dei danni. Tutti i diritti su questo documento sono riservati."

Copyright reserved of DIN 34 and ISO/DIS 16016:
"The copying, distribution and utilization of this document as well as the communication for its contents to others without expressed authorization is prohibited. Offenders will be held liable for the payment of damages. All rights reserved in the event of the grant of a patent, utility model or ornamental design registration."